Beistellgerät 1/2 Zoll Magnetband CM 5300.01

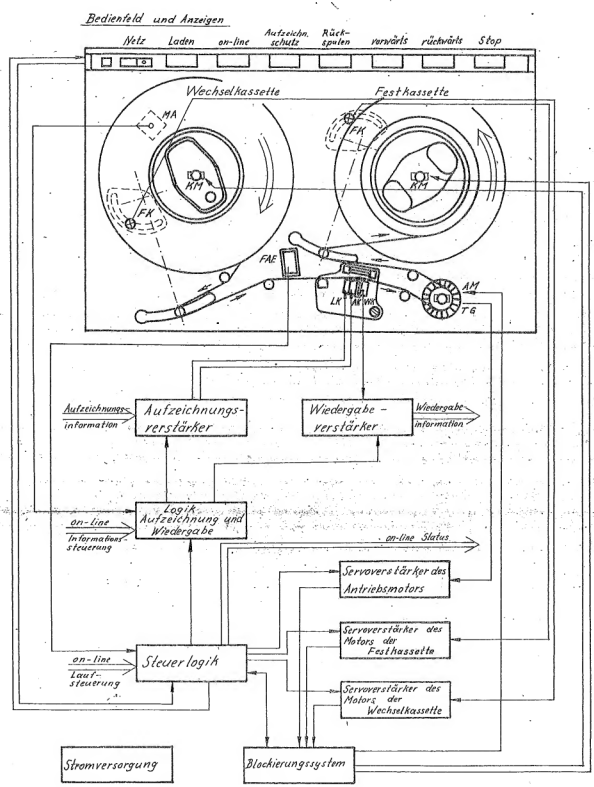

LK Löschkopf
AK Aufzeichnungsköpfe
WK Wiedergabeköpfe
MA Mechanismus Aufzeichnungsschutz
KM Kassettenmotor
AM Antriebsmotor
TG Tachogenerator
FK Fotosystem der Kassette
FAE Fotosystem Bandanfang/Bandende

gezeichnete Bandlaufrichtung "vorwärts"

CM5300.01	Blockschaltbild	MB01

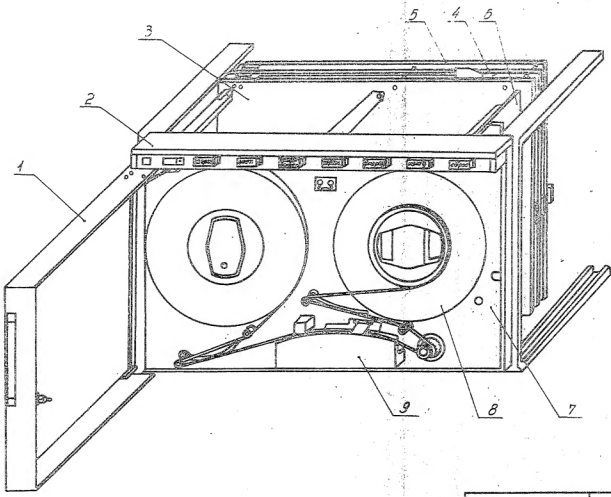

1 - Vordere Tür
2 - Bandantriebsmechanismus
3 - Steuerung CM 5300.01/0003
4 - Aufzeichnung CM 5300.01/0002
5 - Wiedergabe CM 5300.01/0001
6 - Stabilisatoren CM 5300.01/0004
7 - Frontplatte
8 - Bandteller
9 - Abdeckung für den Block der Magnetköpfe

CM 5300.01	Gesamtansicht	MG 02

Netz	Laden	on-line	Auf-zeich-nungs-schutz	Rück-spulen	vor-wärts	rück-wärts	Stop
пита-ние	загруз-ка	дис-танц.	защита записи	пере-мотка	вперед	назад	сброс

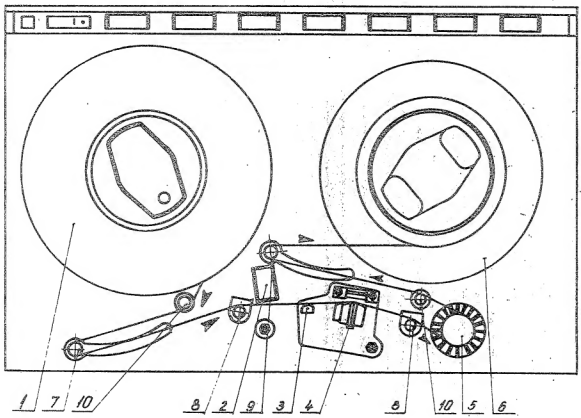

1 - Wechselkassette
2 - Fotogeber für Bandanfang und Bandende
3 - Bandsäuberer
4 - Block Magnetköpfe
5 - Bandantriebsrolle
6 - Festkassette
7 - regulierbare Rolle
8 - Fixator
9 - selbstregulierende Rolle
10 - feste Umlenkrolle
11 - Bedienfeld

CM 5300.01	Bedienfeld und Bandführung	MG 03

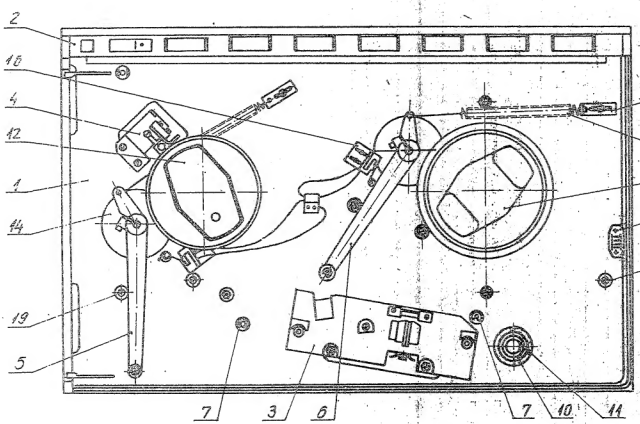

1 - Platte für den Bandantrieb
2 - Bedienfeld
3 - Präzisionsplatte
4 - Mechanismus für Aufzeichnungserlaubnis
5 - Pufferhebel der Wechselkassette
6 - Pufferhebel der Festkassette
7 - feste Umlenkrolle
10 - Antriebsrolle mit Stroboskopscheibe für 60 Hz
11 - Abdeckung mit Stroboskopscheibe für 50 Hz
12 - Verschluß der Wechselkassette
13 - Festkassette
14 - Welle
16 - Mikroschalter für die Endlage der Pufferhebel
17 - Verschlußschraube für den Bandantriebsmechanismus
18 - Feder
19 - Puffer
20 - Feder
21 - Halterung

Bei Montage der Antriebsrolle ist deren Befestigungsschraube mit einem Drehmoment von 17,5 Nm anzuziehen.

CM 5300.01	Bandantriebsmechanismus (Vorderansicht)	MG 04

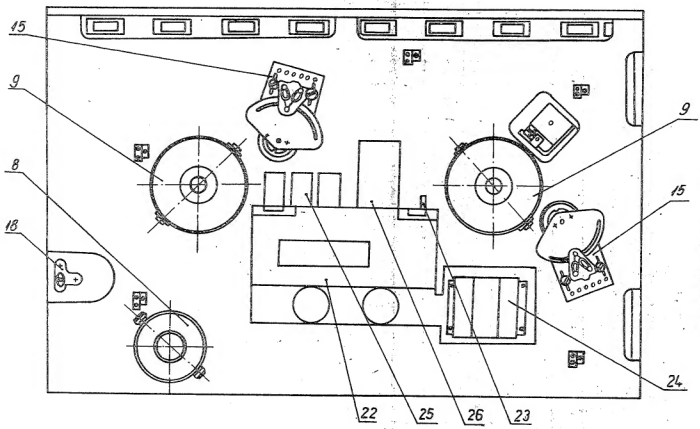

8 - Bandantriebsmotor und Tachogenerator
9 - Kassettenmotor
15 - Fotogeber für die Stellung der Pufferhebel der Kassetten
18 - Verschlußschraube
22 - Netzteil mit Gleichrichter und Filter
23 - Netzschalter K 1
24 - Transformator
25 - Schmelzsicherungen
26 - Blockierungsrelais

CM 5300.01	Bandantriebsmechanismus (Rückansicht)	MG 05

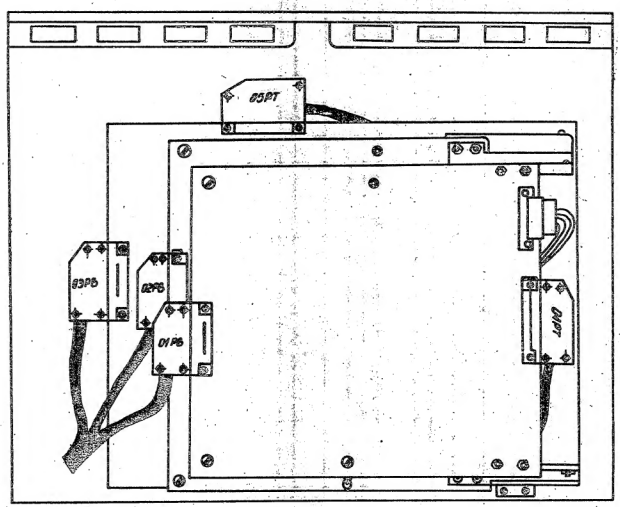

CM 5300.01	Interfacekabelanschlüsse	MG 06

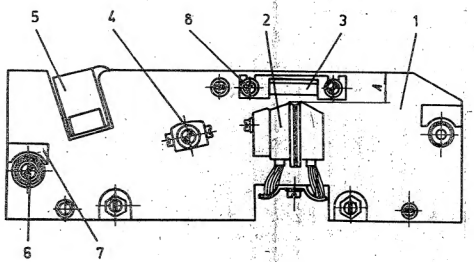

1 - Platte
2 - Block der Magnetköpfe
3 - Schirm
4 - Bandsäuberer
5 - Fotogeber für Bandanfang und Bandende
6 - Fixator
7 - Begrenzer
8 - Schraube

Beim Auswechseln des Blockes der Magnetköpfe (2) ist vor der Demontage das Maß A für beide Blockhälften mit einer Genauigkeit von 0,05 mm zu messen und bei der Montage zu berücksichtigen.

GM 5300.01	Präzisionsplatte	MG 07

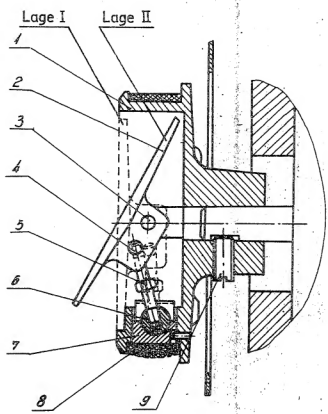

1 - Scheibe
2 - Hebel
3 - Achse
4 - Achse
5 - Stempel
6 - Achse
7 - Kolben
8 - Ring
9 - Schraube

CM 5300.01	Verschluß der Wechsel-kassette	MG 08

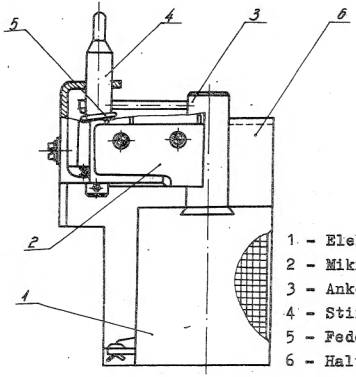

1 - Elektromagnet
2 - Mikroschalter
3 - Anker
4 - Stift
5 - Feder
6 - Halterung

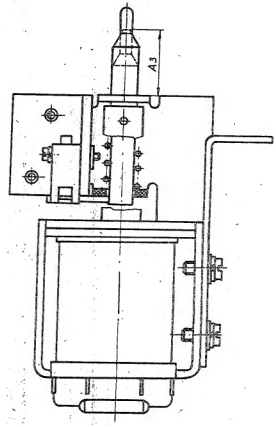

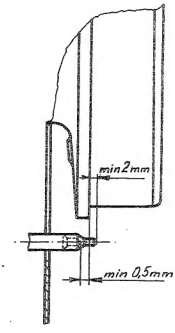

CM 5300.01	Mechanismus für Aufzeichnungserlaubnis	MG 09

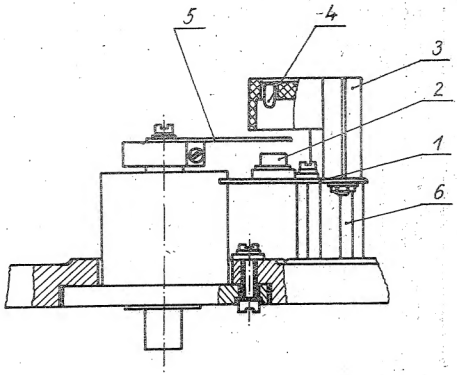

1 - Platte

2 - Fotowiderstand (oder Fotodiode)

3 - Halterung

4 - Lampe

5 - Blende

6 - Abstandshalter

CM 5300.01	Fotogeber für Kassettenantrieb	MG 10

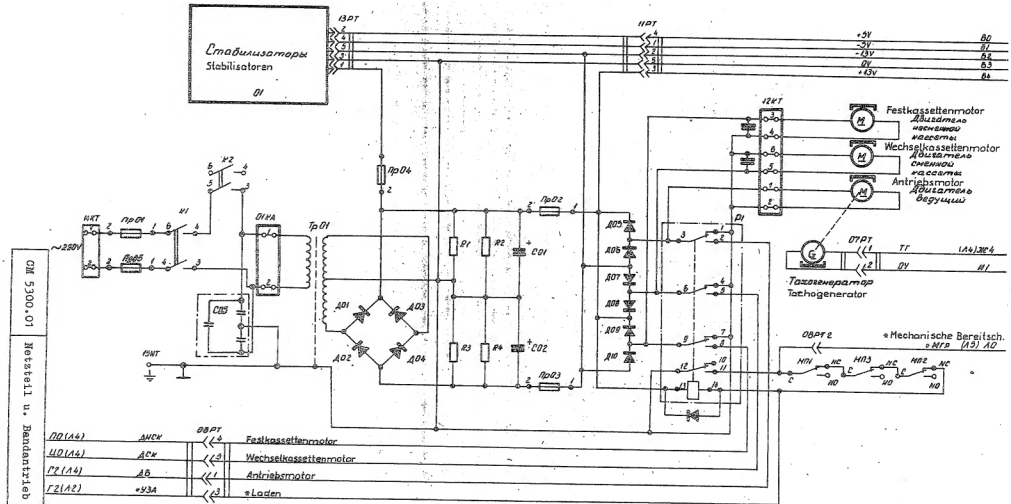
Стабилизаторы
Stabilisatoren
01
13РТ
11РТ
+5V
-5V
-15V
0V
+15V
12КТ
Festkassettenmotor
Двигатель несущей кассеты
Wechselkassettenmotor
Двигатель сменной кассеты
Antriebsmotor
Двигатель ведущий
07РТ
Тахогенератор
Tachogenerator
ТТ
0V
(А4)ЗРЧ4
Mechanische Bereitsch.
(А9) АО
09РТ2
Laden
Festkassettenmotor
Wechselkassettenmotor
Antriebsmotor
Адрес
Шифр
01
СМ 5300.01/0006
СМ 5300.01
Стенд электрический функциональный
.823060 012 32
Лист 1. Во. л 7
СМ 5300.01
Meßstell u. Bandantrieb
МР 11

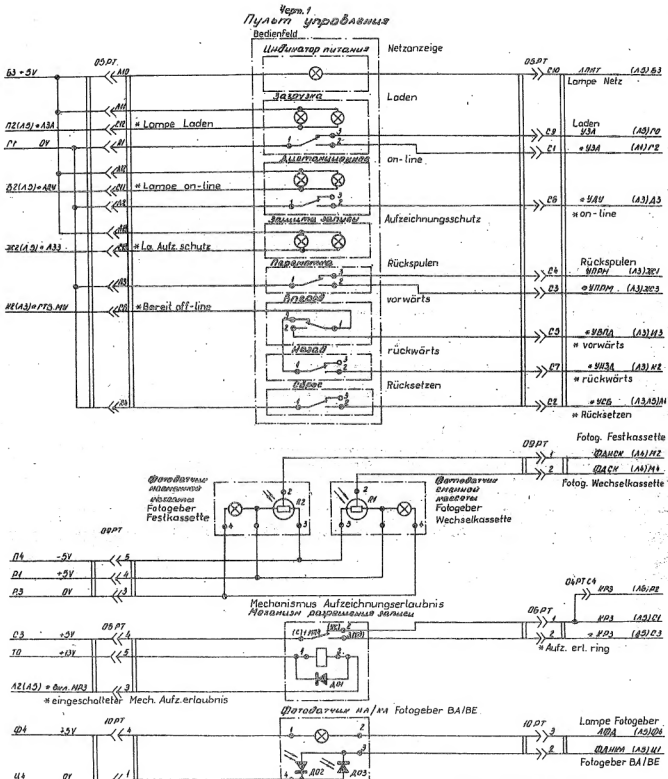
Черт.1
Пульт управления
Bedienfeld
Цифратор питания
Netzanzeige
Зарядка
Laden
Автоматический
on-line
Защитный запуск
Aufzeichnungsschutz
Перемотка
Rückspulen
Вперед
vorwärts
Назад
rückwärts
Сброс
Rücksetzen
Lampe Netz
Laden
Lampe on-line
Lp. Aufz. schutz
Bereit off-line
Фотодатчик подающей кассеты
Fotogeber Festkassette
Фотодатчик приемной кассеты
Fotogeber Wechselkassette
Fotog. Festkassette
Fotog. Wechselkassette
Mechanismus Aufzeichnungserlaubnis
Механизм разрешения записи
eingeschalteter Mech. Aufz.erlaubnis
Aufz. erl. ring
Фотодатчик НА/КИ Fotogeber BA/BE
Lampe Fotogeber
Fotogeber BA/BE
Черт.2
остальное видно черт.1
фотодатчик подающей кассеты
фотодатчик приемной кассеты
Вариант с использованием Черт
B25.945.000 1
B25.945.012 2
СМ 5300.01
Стойка электрических блоков
B25.000.012 ЭЗ
Лист 2 Вс 7
СМ 5300.01
Bedientasten, Fotogeber
МР 12

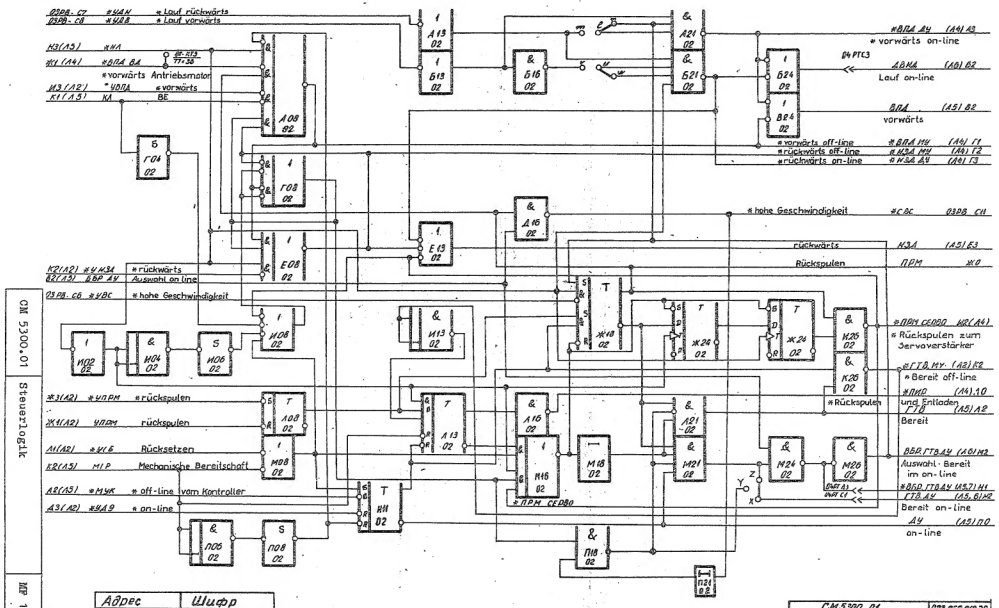
Steuerlogik
Адрес
02
Шифр
СМ3300.01/0003
СМ 5300.01
Схема электрическая функциональная
Лист 7

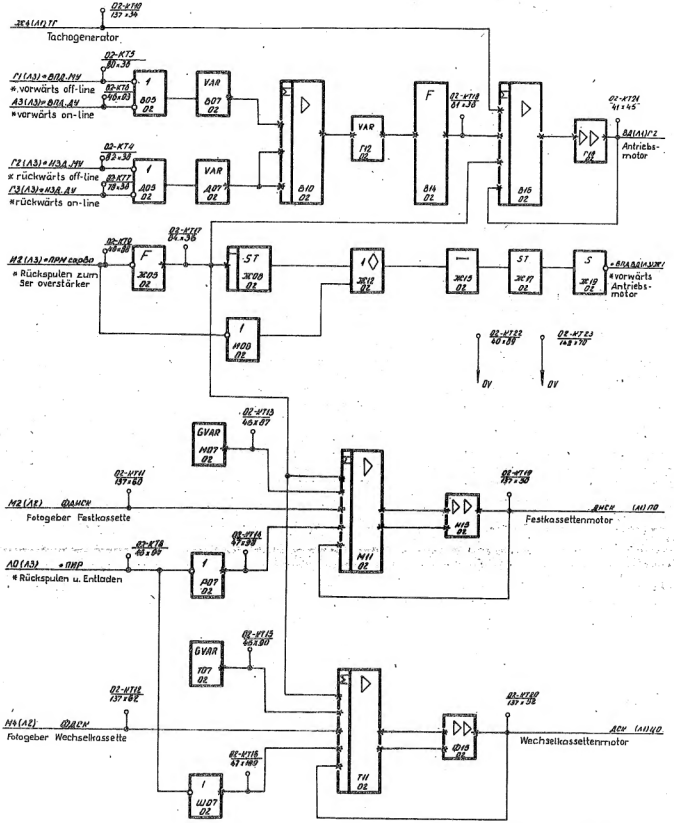

Adresse	Schema
02	CM5300.01/0003

CM5300.01 Schema elektrischer Funktionsteile	823.060.BIE 32 Ausgabe A, Bl. 7
CM 5300.01	Servoverstärker	MP 14

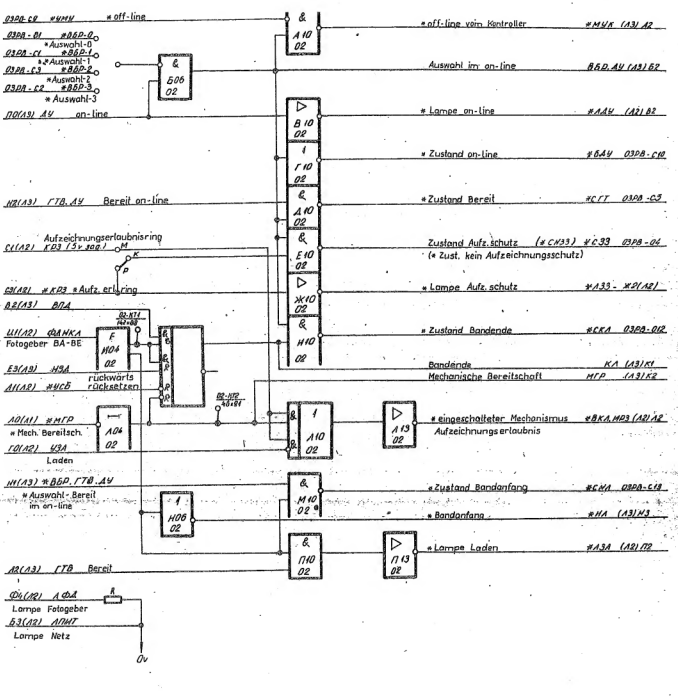

Адрес	Шифр
02	СМ5300.01/0003

СМ 5300 01 Стенд электрическая функциональная	В23 050.012 32 ...

СМ 5300.01	Zustandsmeldungen	МР 15